RZUT POZIOMY -2,80m
SKALA 1:50

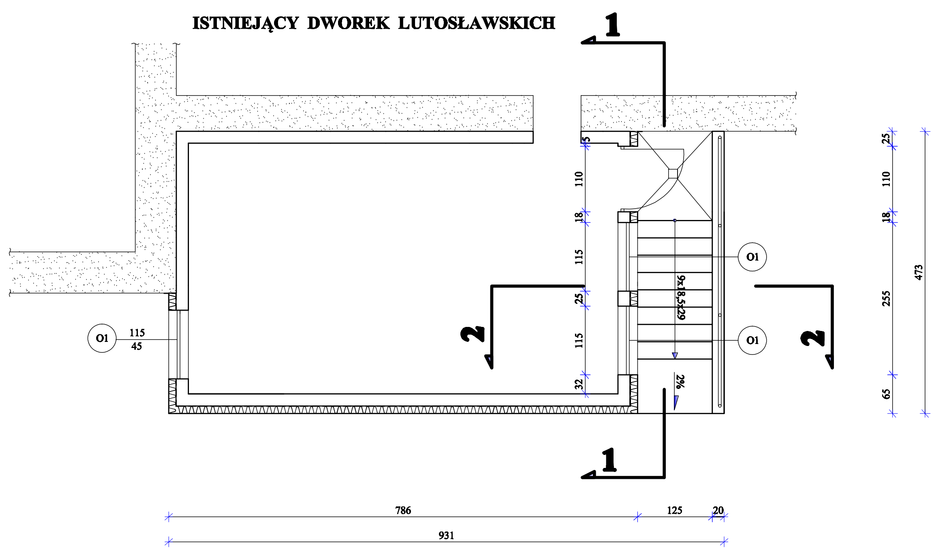

PRZEKRÓJ 1-1
SKALA 1:50

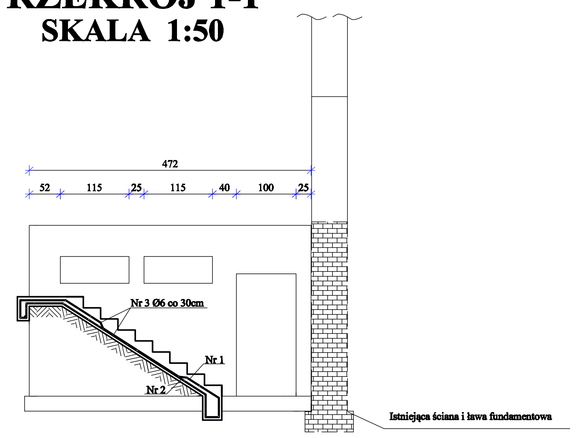

Nr 1 #10 l = 471cm, 12szt.

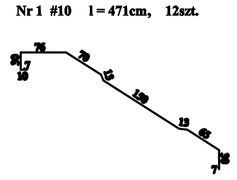

Nr 2 #10 l = 431cm, 12szt.

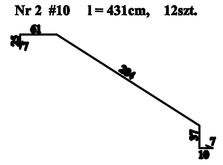

PRZEKRÓJ 2-2
SKALA 1:50

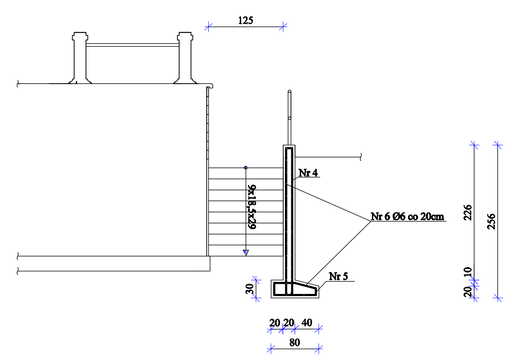

Nr 4 #12 l = 516cm, 35szt.

Nr 5 #12 l = 188cm, 35szt.

BETON B25-W8 - 1,60m³ + 3,20m³= 4,80m³

STAL A-0 StOS Nr 3 Ø6 l=47,5m - 11kg
Nr 6 Ø6 l=161m - 35kg

STAL A - III 34 GS
Nr 1 #10 l = 56,5m - 35kg
Nr 2 #10 l = 51,7m - 35kg
Nr 4 #12 l = 516m - 459kg
Nr 4 #12 l = 1058m - 942kg
Nr 6 #10 - 69kg

Nazwa i adres obiektu budowlanego	RENOWACJA I MODERNIZACJA TARASU WSCHODNIEGO W MUZEUM PRZYRODY W DROZDOWIE	
Przedmiot i zakres rysunku	RZUT POZIOMY -2,80m PRZEKRÓJ 1-1, 2-2	SKALA 1:50
Imię i Nazwisko Nr uprawnień	mgr inż. Ryszard Klimek upr. UAN 30/84	
Data /podpis/ nr rys.	październik 2008r.	K-4